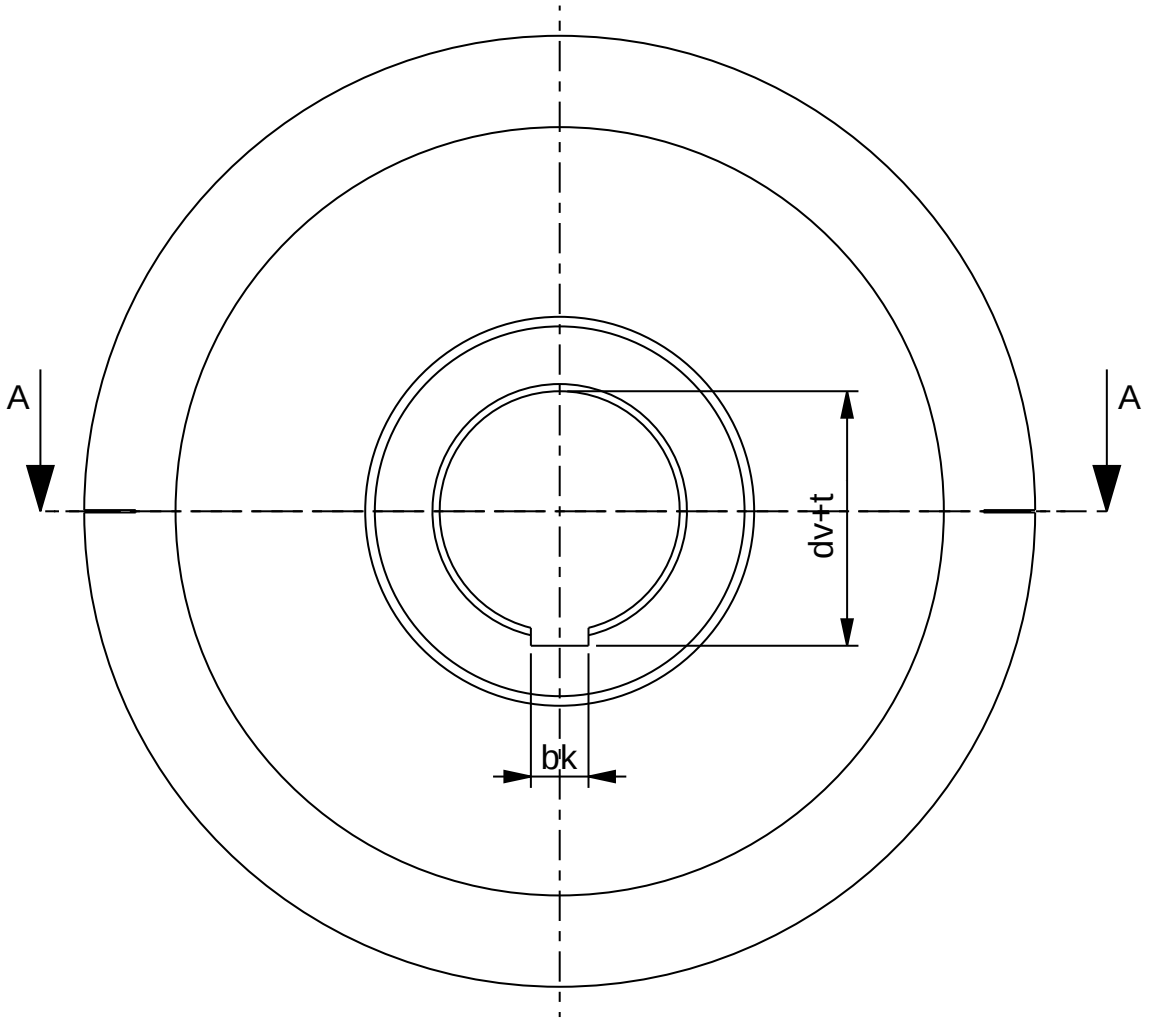
A
A
dv+t
bk

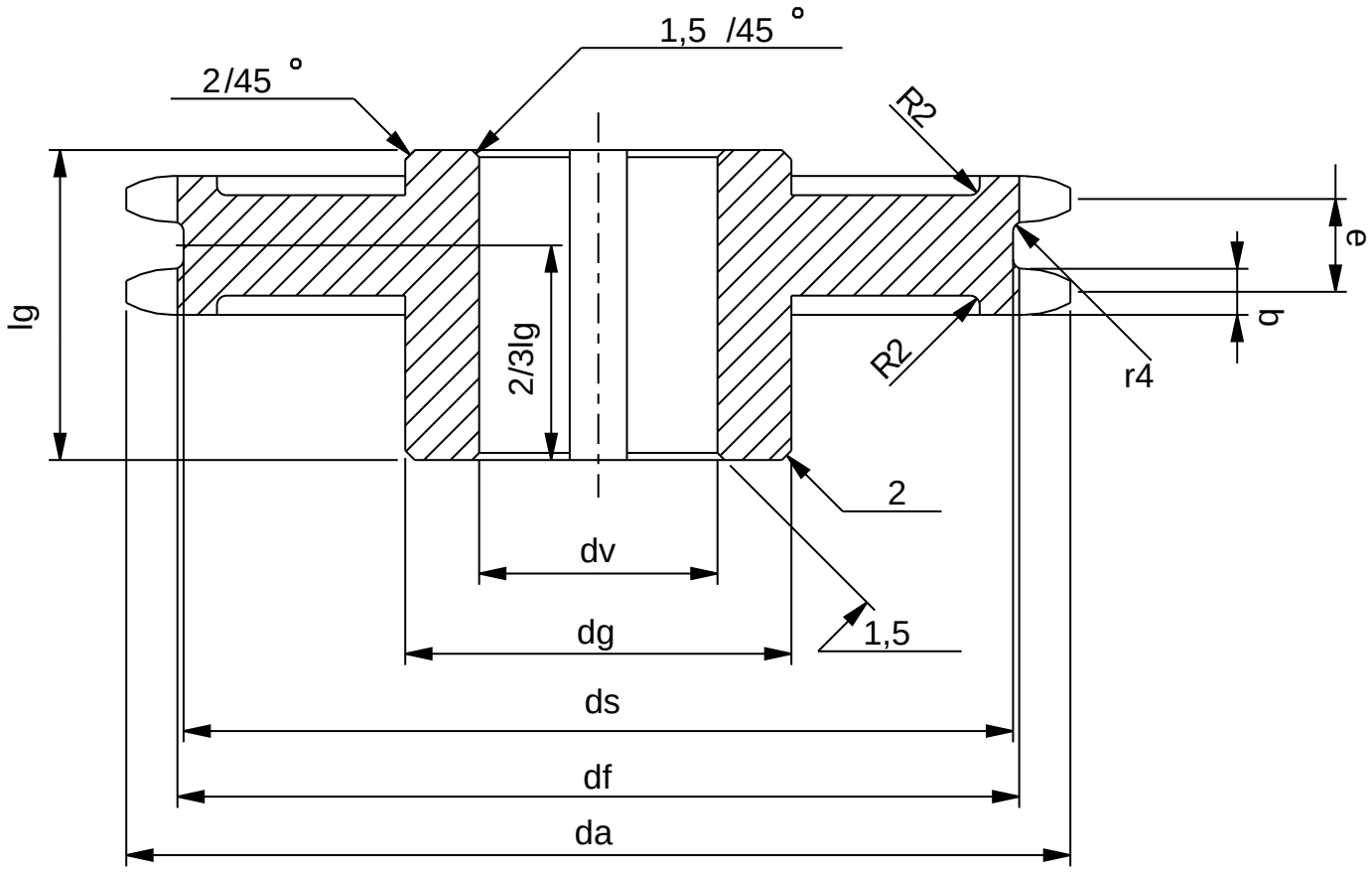
1,5 /45 °
2/45 °
R2
e
lg
2/3lg
q
R2
r4
2
dv
1,5
dg
ds
df
da